GLORIA®

Geräte für Haus und Garten

PROFILINE - Sprühgeräte für die professionelle Reinigung

GLORIA

NEUHEITEN & INNOVATIONEN

SCHAUMSPRÜHER FM 10 FLEX

NEU

Das Schaumsprühgerät FoamMaster FM 10 Flex verwandelt Reinigungsmittel in wirkungsvollen Reinigungsschaum, der sich beim Sprühen bestens auf der gesamten zu reinigenden Fläche verteilen lässt. Der Schäumungsgrad lässt sich dabei mittels einer Kunststoffdüse mit Wechseleinsätzen in drei Stufen variabel einstellen, von flüssig bis stehend fest. Je nach Einstellung haftet der Schaum dabei bis zu fünf Minuten auf der Fläche, kann intensiv einwirken und einen noch gründlicheren Reinigungseffekt erzielen. Zudem ist Reinigungsschaum sparsam in der Anwendung und sorgt für einen deutlich geringeren Mitteleinsatz.

Der FM10 Flex ist mit einer schwenkbare Kunststofflanze inkl. einer Flachstrahldüse mit einem Sprühwinkel von 110° ausgestattet und damit perfekt zur Oberflächenreinigung geeignet. Zudem lässt sich der Schaumsprüher komfortabel zur Kfz- und Maschinen-Reinigung oder zum Einsatz in Großküchen einsetzen. Dichtungen aus widerstandsfähigem Viton, ein stabiler Kunststoffbehälter sowie eine leistungsstarke Druckpumpe machen das Sprühgerät zu einen hochwertigen Helfer bei den verschiedensten Reinigungsarbeiten.

Mehr dazu: SEITE 14

FOODMASTER F 12

Das Drucksprühgerät FoodMaster F 12 ist bedenkenlos für den Einsatz in der Lebensmittelindustrie geeignet, wenn es um die Desinfektion und Reinigung von Produktionsanlagen, Kantinen oder Großküchen geht. Zudem ist der 1,25 Liter fassende Drucksprüher zur Ausbringung von Lebensmitteln wie Fetten oder Ölen bedenkenlos geeignet. Dies bestätigt die Eurofins Food Testing GmbH.

Mehr dazu: SEITE 11

PROFESSIONELLE REINIGUNG
MIT GLORIA

Die Sprühgeräte für die professionelle Reinigung wurden konzipiert, um den hohen Anforderungen in der täglichen Arbeit mit den Geräten gerecht zu werden. Die Einsatzbedingungen im Reinigungsgewerbe erfordern ein Höchstmaß an **Leistungsfähigkeit, Widerstandsfähigkeit, Beständigkeit** sowie **Ergonomie** von den GLORIA Hand- und Drucksprühgeräten.

Mit seinem Produktsortiment stellt GLORIA Ihnen innovative und technisch hochwertige Geräte zur Verfügung, die diesen Vorgaben gerecht werden. So sind die Sprühgeräte der **Performance** und **Extreme** Reihe mit hochwertigen Viton®-Dichtungen ausgestattet und weisen eine sehr gute Beständigkeit gegen Kohlenwasserstoffe wie Öle, Fette und Lösungsmittel **(EX 100)** auf. Die Geräte **CleanMaster CM 05, 10, 12 und 50** hingegen eignen sich mit ihren hochwertigen EPDM-Dichtungen bestens für die Ausbringung von Basen und Säuren mit einem pH-Wert von 2 bis 12.

Innovative technische Details zeichnen die GLORIA Sprühgeräte aus und garantieren neben Zuverlässigkeit stets auch einen entsprechenden Mehrwert in Sachen Komfort und Bedienung. So verfügen die Handsprühgeräte **CleanMaster CM 05 und 10** sowie **EX 05 und 10** über eine doppelt-wirkende Präzisionspumpe – eine einmalige Betätigung des Pumphebels erzeugt zwei kraftvolle Sprühstöße.

Die **Schaumsprühgeräte FoamMaster FM 10, 10 Flex und 50** überzeugen durch integrierte praktische Schaumpatronen zur Einstellung des Schäumungsgrads. Da für die unterschiedlichen Einsatzzwecke verschiedene Schäumungsgrade erforderlich sind, lässt sich die Wirkungsweise der FoamMaster Geräte mit wenigen Handgriffen variieren.

Das GLORIA Sortiment für die professionelle Reinigung überzeugt durch eine Vielzahl an Produkteigenschaften:

- **Beständig und widerstandsfähig**
  Sämtliche CleanMaster und FoamMaster Geräte sind aus hochresistenten Materialien und Dichtungen gefertigt, die dem Kontakt mit aggressiven Medien jederzeit standhalten.
- **Kein direkter Kontakt zum Sprühmedium**
  Ob Handsprüher oder großvolumiges Drucksprühgerät – alle Modelle sind so konzipiert, dass die Gefahr des Hautkontakts mit dem Sprühmedium für den Anwender möglichst gering ist. Erreicht wird dies durch große Einfülltrichter (nicht bei Handsprühern) sowie durch eine fachgerechte Montage der widerstandsfähigen Sprühlanzen und Düsen.
- **Ergonomisches Arbeiten**
  Die 5 und 8 Liter fassenden Drucksprühgeräte werden bequem mittels eines Schultertragegurts am Körper getragen. Dank der Reichweite des Sprühstrahls wird mühsames Bücken, Strecken oder Knien weitestgehend reduziert.
- **Zeitersparnis**
  Die leistungsfähigen GLORIA Sprühgeräte zeichnen sich durch ihre hohe Arbeitsgeschwindigkeit aus. Große Flächen können ebenso schnell behandelt werden wie verwinkelte und schwer zugängliche Stellen.
- **Kostenersparnis**
  Sprühmedien werden konstant und gleichmäßig ausgebracht, eine effiziente und sparsame Verwendung der Mittel ist stets gewährleistet.

GLORIA

ANWENDUNGSBEREICHE

Die Produkte für die professionelle Reinigung sind für eine Vielzahl von Anwendungen geeignet. Die folgende Auflistung gibt Ihnen einen Überblick über die zahlreichen Möglichkeiten, wie die GLORIA Hand- und Drucksprühgeräte Sie bei Ihrer täglichen Arbeit im Bereich der Reinigung und Desinfektion unterstützen können.

Reinigung & Desinfektion von Sanitäranlagen

- Toiletten
- Waschküchen
- Bäder
- Duschen
- Waschräume
- Umkleidekabinen

Reinigung & Desinfektion von Hygieneeinrichtungen

- Krankenhäuser
- Praxis- / Labor-Einrichtungen
- Frei- und Hallenbäder

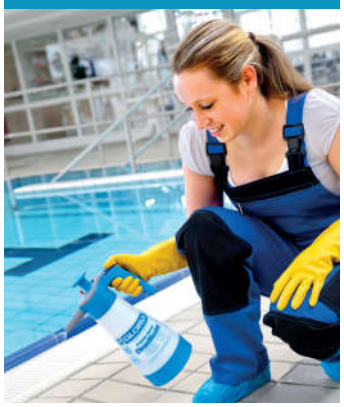

Objektreinigung

- Fenster und Fassaden
- Treppenhäuser
- Parkplatzanlagen
- Hoteleinrichtungen
- Graffiti-Entfernung an Gebäuden

Schädlings- & Seuchenbekämpfung

- Gebäude
- Innenräume

Reinigung & Desinfektion in der Landwirtschaft

- Stallungen
- Tierhaltungsanlagen

Reinigung & Desinfektion in Handwerk und Industrie

- Maschinenreinigung / -konservierung
- Werkstätte
- Baureinigung und Bauendreinigung

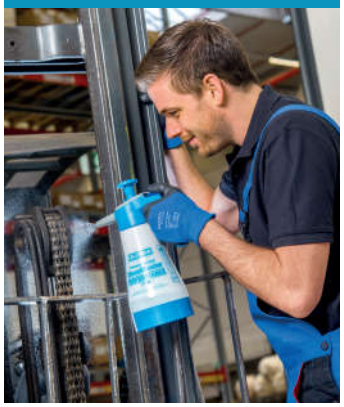

Kfz-Pflege

- Waschstraßen
- Fahrzeugreinigung
- Felgenreinigung
- Bremsenreinigung
- Motorreinigung
- Blachen- / Planen-Reinigung

Reinigung & Desinfektion in der Lebensmittelindustrie

- Produktionsanlagen
- Großküchen
- Kantinen

GLORIA QUALITÄT

BIS INS KLEINSTE DETAIL

VERWENDETE ELASTOMERE IN GLORIA DICHTUNGEN

Für die Auswahl des richtigen GLORIA Sprühgerätes sollen Ihnen die nachstehenden Beschreibungen einen allgemeinen Überblick über das Beständigkeitsverhalten unterschiedlicher Elastomer-Mischungen gegenüber den gebräuchlichsten Medien geben.*

Kurz-zeichen	bekannte Handelsnamen	Eigenschaften
FKM	Viton®	Elastischer Synthesekautschuk für den industriellen Einsatz • Hohe Beständigkeit gegen die Einwirkung von Mineralölen, Kohlenwasserstoffen (Öle, Fette, Lösungsmittel), Chlorkohlenwasserstoffen, konzentrierten / verdünnten Säuren sowie schwachen Alkalien • Ausgezeichnete Temperaturbeständigkeit • Hohe mechanische Werte • Hervorragende Alterungsbeständigkeit • Sehr guten Druckverformungsrest
FKM+	Viton® Plus	Elastischer Synthesekautschuk mit hohem Fluoranteil • Hohe Beständigkeit gegenüber kohlenwasserstoffhaltigen sowie paraffinhaltigen Medien, polaren Lösungsmitteln oder Ketonen • Für besonders aggressive Chemikalien • Herausragende Beständigkeitseigenschaften
EPDM	Buna EP®	EPDM-Dichtungen mit guter Wärme- sowie hervorragender Witterungsbeständigkeit • Hohe Beständigkeit gegenüber Alkohol, Wasser, Basen oder schwachen Säuren • Nicht geeignet bei Kohlenwasserstoffen und Ölen
VMQ	Silopren	Silikon-Kautschuk • Gute Chemikalien- und Temperaturbeständigkeit • Gute physiologische Eigenschaften

* Die schnelle Entwicklung unserer heutigen Technik verlangt eine dauerhafte Weiterentwicklung der Dichtwerkstoffe, um den stetig steigenden Anforderungen der Reinigungsbranche gerecht zu werden. Eine Verbindlichkeit und garantierte Funktion kann aus den abgedruckten Angaben daher nicht abgeleitet werden.

CLEAN**MASTER**

PROFESSIONELLER EINSATZ
IN DER REINIGUNG

Die Hand- und Drucksprühgeräte der GLORIA CleanMaster Serie, ausgestattet mit hochwertigen EPDM-Dichtungen, eignen sich hervorragend zur Ausbringung saurer und alkalischer Reinigungsmittel und sind vielseitig einsetzbar.

Die Spezial-Sprühgeräte der CleanMaster Performance Reihe überzeugen im Bereich der säurehaltigen Medien durch eine noch breitere Abdeckung an einsetzbaren Gemischen. Dank integrierter Viton®-Dichtungen sind die Drucksprüher PF 12 und PF 50 der ideale Helfer bei der Arbeit mit Desinfektions- und Reinigungsmitteln sowie bauchemischen Medien.

Vervollständigt wird das vielseitig einsetzbare CleanMaster Programm durch die drei robusten Handsprühgeräte der Extreme Reihe. Der EX 100 ist ein Spezialist, wenn es um die Ausbringung von lösemittelhaltigen Medien geht und ist resistent gegen Benzin, Benzol, Öl, Alkohol sowie Medien die organische Lösemittel enthalten. Die handlichen Feinsprüher EX 05 und EX 10 sind bestens geeignet für das Arbeiten mit entfettend wirkenden Mitteln.

QUALITÄT IM DETAIL

Doppelt-wirkende Präzisionspumpe
Ein innovatives Kammer-System im Sprühkopf sorgt für halbe Arbeit - eine Pumpbewegung erzeugt zwei Sprühstöße.
CM 05/10 und EX 05/10

CM 05
Art.-Nr.: 000607.0000

- **Handsprühgerät zur Ausbringung saurer und alkalischer Sprühmedien**
- **Dichtungsmaterial: EPDM**
- **Verwendbare Medien: Saure Medien (bis pH-Wert 2), alkalische Medien (bis pH-Wert 12)**

- Füllinhalt 0,5 Liter / Gesamtvolumen 0,6 Liter
- Stabiler Kunststoffbehälter aus Polyethylen
- Stufenlos verstellbare Düse und komfortable Grip-Struktur
- Doppelt-wirkende Präzisionspumpe: 1 x Pumpen = 2 x Sprühen
- Ergonomisch geformter Pistolengriff
- Stabiler Fußring für sicheren Stand
- Transparenter Behälter

CM 10
Art.-Nr.: 000613.0000

- **Handsprühgerät zur Ausbringung saurer und alkalischer Sprühmedien**
- **Dichtungsmaterial: EPDM**
- **Verwendbare Medien: Saure Medien (bis pH-Wert 2), alkalische Medien (bis pH-Wert 12)**

- Füllinhalt 1,0 Liter / Gesamtvolumen 1,1 Liter
- Stabiler Kunststoffbehälter aus Polyethylen
- Stufenlos verstellbare Düse und komfortable Grip-Struktur
- Doppelt-wirkende Präzisionspumpe: 1 x Pumpen = 2 x Sprühen
- Ergonomisch geformter Pistolengriff
- Stabiler Fußring für sicheren Stand
- Transparenter Behälter

QUALITÄT IM DETAIL

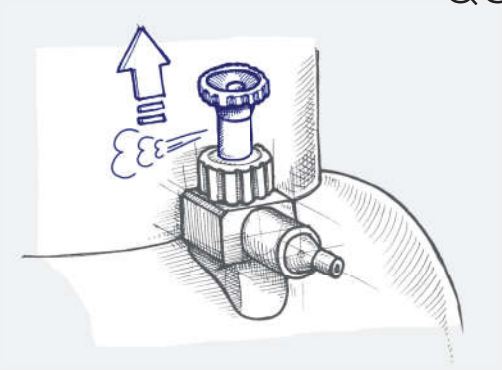

Sicherheits- und Entlüftungsventil
öffnet bei Überdruck automatisch und schützt das Sprühgerät vor einem unzulässigen Druckanstieg.
Alle Drucksprühgeräte

Kompressoranschluss
Für einen automatischen Druckaufbau ohne manuelles Pumpen.
FM 50

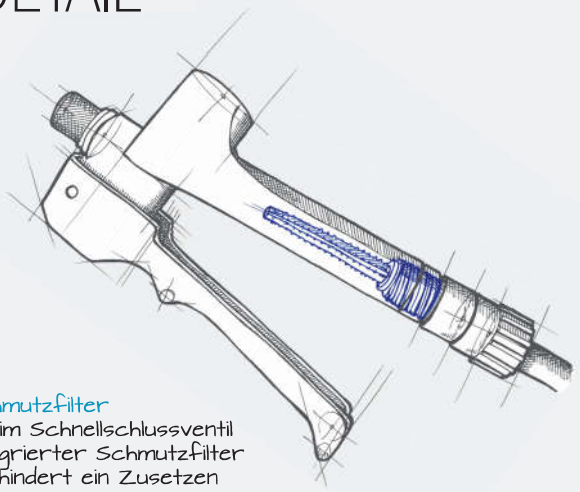

Schmutzfilter
Ein im Schnellschlussventil integrierter Schmutzfilter verhindert ein Zusetzen der Düse.
Alle Drucksprühgeräte

EXTREME EX 05

Art.-Nr.: 000608.0000

- **Feinsprüher zur Ausbringung entfettend wirkender Medien sowie saurer und alkalischer Medien**
- **Dichtungsmaterial: Viton®**
- **Verwendbare Medien: Saure Medien (bis pH-Wert 4), alkalische Medien (bis pH-Wert 11), Öl / ölhaltige Medien, entfettend wirkende Medien**
- Füllinhalt 0,5 L / Gesamtvolumen 0,6 L
- Stabiler Kunststoffbehälter aus Polyethylen
- Stufenlos verstellbare Hohlkegeldüse
- Doppelt-wirkende Präzisionspumpe: 1 x Pumpen = 2 x Sprühen
- Ergonomisch geformter Pistolengriff
- Stabiler Fußring für sicheren Stand
- Transparenter Behälter

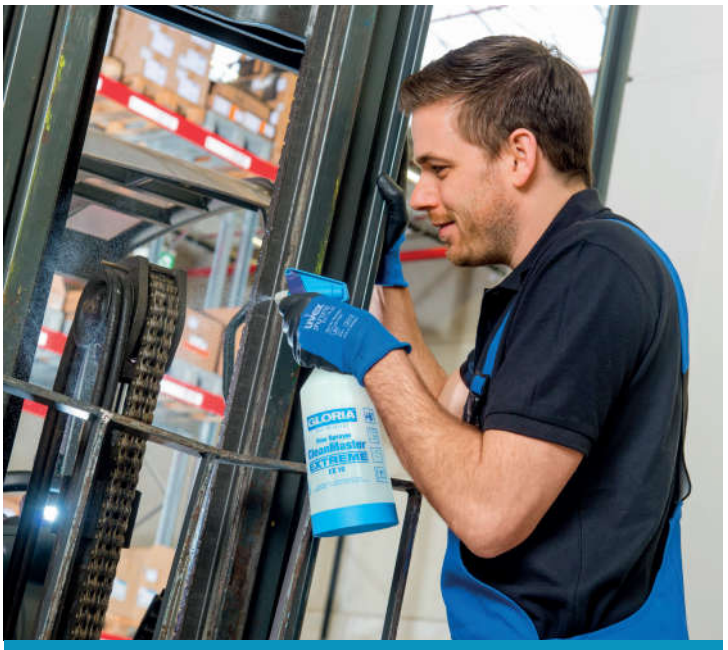

EXTREME EX 10

Art.-Nr.: 000614.0000

- **Feinsprüher zur Ausbringung entfettend wirkender Medien sowie saurer und alkalischer Medien**
- **Dichtungsmaterial: Viton®**
- **Verwendbare Medien: Saure Medien (bis pH-Wert 4), alkalische Medien (bis pH-Wert 11)**
- Füllinhalt 1,0 L / Gesamtvolumen 1,1 L
- Stabiler Kunststoffbehälter aus Polyethylen
- Stufenlos verstellbare Hohlkegeldüse
- Doppelt-wirkende Präzisionspumpe: 1 x Pumpen = 2 x Sprühen
- Ergonomisch geformter Pistolengriff
- Stabiler Fußring für sicheren Stand
- Transparenter Behälter

CM 12

Art.-Nr.: 000615.0000

- **Drucksprühgerät für die Ausbringung saurer und alkalischer Reinigungsmittel**
- **Dichtungsmaterial: EPDM**
- **Verwendbare Medien: Saure Medien (bis pH-Wert 2), alkalische Medien (bis pH-Wert 12)**
- Füllinhalt 1,25 L / Gesamtvolumen 1,55 L
- Maximaler Betriebsdruck 3 bar
- Stabiler Kunststoffbehälter aus Polyethylen
- Präzisionspumpe
- Sicherheitsventil
- Stabiler Fußring für sicheren Stand
- Transparenter Behälter

PERFORMANCE PF 12

Art.-Nr.: 000616.0000

- **Ölfestes Drucksprühgerät mit hoher Beständigkeit gegen saure Reinigungsmittel**
- **Dichtungsmaterial: Viton®**
- **Verwendbare Medien: Saure Medien (bis pH-Wert 2) – breitere Abdeckung an Medien als CM Produktgruppe, alkalische Medien (bis pH-Wert 9), Öl / ölhaltige Medien**
- Füllinhalt 1,25 L / Gesamtvolumen 1,55 L
- Maximaler Betriebsdruck 3 bar
- Stabiler Kunststoffbehälter aus Polyethylen
- Präzisionspumpe
- Sicherheitsventil
- Stabiler Fußring für sicheren Stand
- Transparenter Behälter

DER EXPERTE FÜR LÖSEMITTELHALTIGE MEDIEN

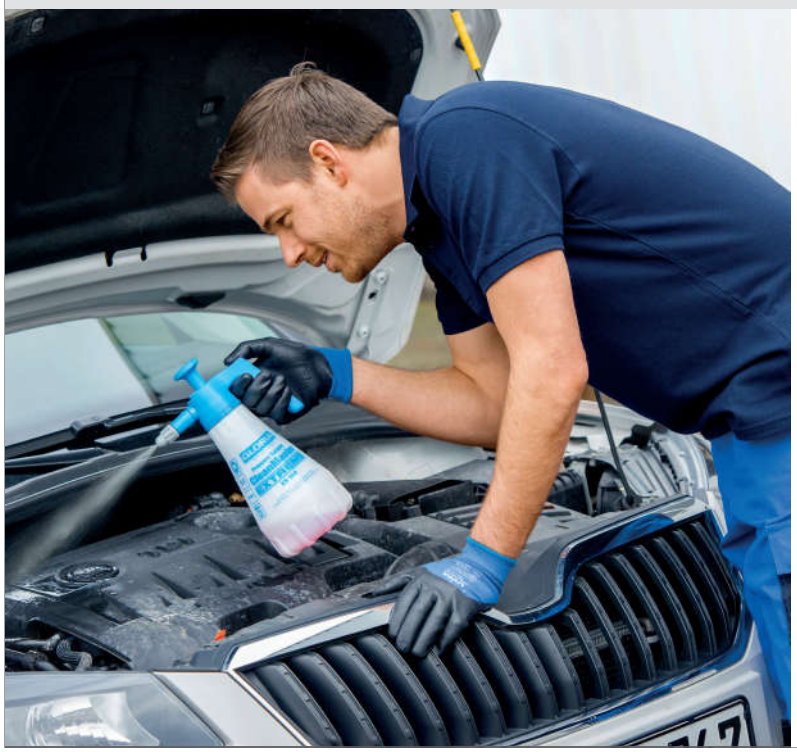

EXTREME EX 100

Art.-Nr.: 000618.0000

- **Drucksprühgerät zur Ausbringung von lösemittelhaltigen Medien wie Bremsen- und Felgenreiniger sowie Teer- und Fleckenentferner**
- **Dichtungsmaterial: Viton® Plus**
- **Verwendbare Medien: Saure Medien (bis pH-Wert 4), alkalische Medien (bis pH-Wert 11), Öl / ölhaltige Medien, Benzin / Benzol, Alkohol, lösungsmittelhaltige Medien (Kohlenwasserstoffe)**
- Füllinhalt 1,0 L / Gesamtvolumen 1,3 L
- Maximaler Betriebsdruck 3 bar
- Behälter aus hochbeständigem Polyethylen
- Sprühkopf aus hochbeständigem Polyoxymethylen
- Präzisionspumpe
- Hohe Standsicherheit
- Stufenlos verstellbare Hohlkegeldüse
- Transparenter Behälter

CM 50

Art.-Nr.: 000620.0000

- **Drucksprühgerät für die Ausbringung saurer und alkalischer Reinigungsmittel**
- **Dichtungsmaterial: EPDM**
- **Verwendbare Medien: Saure Medien (bis pH-Wert 2), alkalische Medien (bis pH-Wert 12)**

- Füllinhalt 5,0 L / Gesamtvolumen 7,0 L
- Maximaler Betriebsdruck 3 bar
- Stabiler Kunststoffbehälter aus Polyethylen
- Kunststoff-Sprühlanze mit säurefester Flachstrahldüse
- Schlauch aus verstärktem PVC
- Verlängerungsrohr (Länge 0,5 m)
- Leistungsstarke Druckpumpe
- Sicherheitsventil
- Fußring für sicheren Stand
- Transparenter Behälter
- Schultertragbar

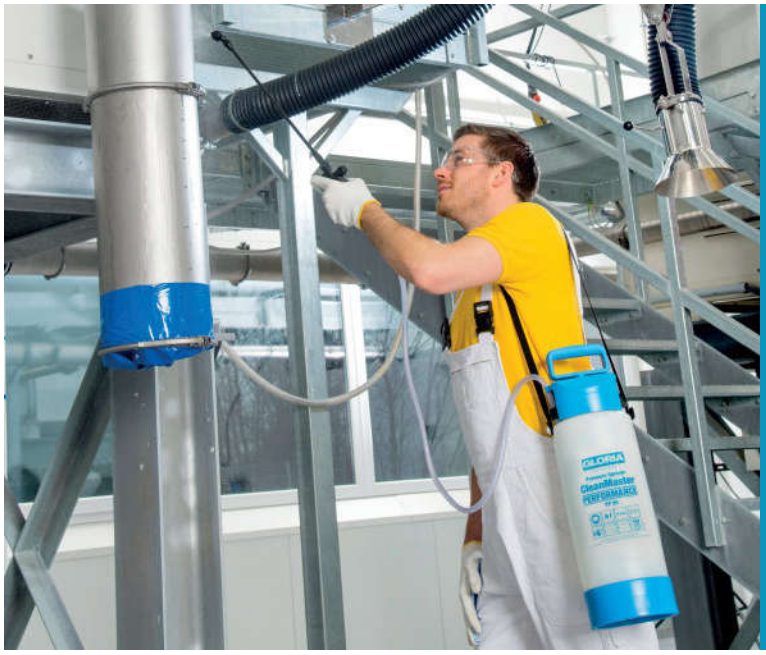

PERFORMANCE PF 50

Art.-Nr.: 000622.0000

- **Ölfestes Drucksprühgerät mit hoher Beständigkeit gegen saure Reinigungsmittel**
- **Dichtungsmaterial: Viton®**
- **Verwendbare Medien: Saure Medien (bis pH-Wert 2) – breitere Abdeckung an Medien als CM Produktgruppe, alkalische Medien (bis pH-Wert 9), Öl / ölhaltige Medien**

- Füllinhalt 5,0 L / Gesamtvolumen 7,0 L
- Maximaler Betriebsdruck 3 bar
- Stabiler Kunststoffbehälter aus Polyethylen
- Kunststoff-Sprühlanze mit säurefester Flachstrahldüse
- Schlauch aus verstärktem PVC
- Verlängerungsrohr (Länge 0,5 m)
- Leistungsstarke Druckpumpe
- Sicherheitsventil
- Fußring für sicheren Stand
- Transparenter Behälter
- Schultertragbar

CM 80

Art.-Nr.: 000625.0000

- **Drucksprühgerät mit großem Füllvolumen zur Ausbringung von sauren und alkalischen Reinigungsmitteln**
- **Dichtungsmaterial: EPDM**
- **Verwendbare Medien: Saure Medien (bis pH-Wert 2), alkalische Medien (bis pH-Wert 12)**

- Füllinhalt 8,0 L / Gesamtvolumen 12,2 L
- Maximaler Betriebsdruck 3 bar
- Stabiler Kunststoffbehälter aus Polyethylen
- Kunststoff-Sprühlanze mit säurefester Flachstrahldüse
- Schlauch aus verstärktem PVC
- Verlängerungsrohr (Länge 0,5 m)
- Leistungsstarke Druckpumpe
- Sicherheitsventil
- Fußring für sicheren Stand
- Transparenter Behälter
- Schultertragbar

FÜR DEN EINSATZ
IN DER LEBENSMITTELINDUSTRIE

Der FoodMaster F 12 ist bedenkenlos für den Einsatz in Betrieben, die täglich mit Lebensmitteln arbeiten, geeignet. Der Spezial-Drucksprüher wurde von der Eurofins Food Testing GmbH, einer international führenden Labor-Gruppe im Bereich der Analyse-Leistungen für die Lebensmittel- und Konsumgüterindustrie, hinsichtlich des Einsatzes in lebensmittelverarbeitenden Betrieben entsprechend geprüft und freigegeben.

Mit einem Füllinhalt von 1,25 Liter und einem maximalen Betriebsdruck von 3 bar ist der FoodMaster F 12 der ideale Helfer, wenn es um die Desinfektion und Reinigung von Produktionsanlagen, Großküchen oder Kantinen geht. Zudem ist das Drucksprühgerät zur Ausbringung von Lebensmitteln wie Fetten oder Ölen bedenkenlos geeignet.

Das EU-weit gültige Symbol kennzeichnet Materialien, die für den Lebensmittelkontakt geeignet sind.

DER EXPERTE FÜR DIE LEBENSMITTELVERARBEITENDE INDUSTRIE

FOODMASTER F 12

Art.-Nr.: 000630.0000

- **Spezial-Drucksprühgerät**
- **Dichtungsmaterial: VMQ**
- **Verwendbare Medien: Zitronensäure, Salzsäure bis 3%, Schwefelsäure bis 10%, Salpetersäure bis 7%, Essigsäure, Ammoniak bis 10%, Natronlauge bis 50%, Natriumchloridlösung bis 10%, Abwaschmittel, Öl / ölhaltige Medien**
- Füllinhalt 1,25 L / Gesamtvolumen 1,55 L
- Maximaler Betriebsdruck 3 bar
- Stabiler Kunststoffbehälter aus Polyethylen
- Verstellbare Hohlkegeldüse
- Leistungsstarke Druckpumpe
- Sicherheitsventil
- Fußring für sicheren Stand
- Transparenter Behälter

FOAM**MASTER**

AUSBRINGUNG
VON REINIGUNGSSCHAUM

In zahlreichen Anwendungsgebieten der professionellen Reinigung kommt Reinigungsschaum zum Einsatz. Der zu behandelnde Untergrund wird hierbei nicht hoher Feuchtigkeit ausgesetzt, stattdessen wird die zu reinigende Fläche lediglich durch den Schaum angefeuchtet. Dadurch lockert sich der Schmutz oder wird völlig aufgelöst. Nach einer gewissen Einwirkzeit kann der Schaum zusammen mit den Schmutzpartikeln problemlos mit klarem Wasser abgespült werden.

Die GLORIA FoamMaster Drucksprühgeräte mit einem Füllvolumen von 1 bzw. 5 Liter und einem maximalen Betriebsdruck von 3 bar sind hier effektive Helfer bei der Reinigung von Sanitärbereichen, Schwimmbädern, Großküchen, Fahrzeugen oder Maschinen.

Da für die unterschiedlichen Einsatzzwecke verschiedene Schäumungsgrade erforderlich sind, lässt sich die Wirkungsweise der FoamMaster Geräte mittels beigelegtem Schaumpatronen-Set mit wenigen Handgriffen variieren. Die speziell entwickelte Flachstrahldüse sorgt zudem für eine gleichmäßige Ausbringung des Mediums.

FM 10

Art.-Nr.: 000655.0000

- **Handsprüher zur Ausbringung von Reinigungsschaum**
- **Dichtungsmaterial: Viton®**

- Füllinhalt 1,0 L / Gesamtvolumen 1,55 L
- Maximaler Betriebsdruck 3 bar
- Stabiler Kunststoffbehälter
- Flachstrahldüse mit 110° Sprühwinkel
- Schaumpatronen-Set (Schäumungsgrad variierbar)
- Leistungsstarke Druckpumpe
- Entlüftungsventil mit integriertem Sicherheitsventil
- Fußring für sicheren Stand
- Transparenter Behälter

FM 50

Art.-Nr.: 000660.0000

- **Drucksprüher zur Ausbringung von Reinigungsschaum**
- **Dichtungsmaterial: Viton®**

- Füllinhalt 5,0 L / Gesamtvolumen 12,2 L
- Maximaler Betriebsdruck 3 bar
- Stabiler Kunststoffbehälter
- Kunststoff-Sprühlanze mit Flachstrahldüse, 110° Sprühwinkel
- Schaumpatronen-Set (Schäumungsgrad variierbar)
- Leistungsstarke Druckpumpe
- Spiralschlauch (Länge 2,5 m)
- Druckminderer mit Manometer am Schnellschlussventil
- Sicherheitsventil
- Fußring für sicheren Stand
- Transparenter Behälter
- Mit integriertem Kompressoranschluss
- Schultertragbar

FoamMaster **FM 10 FLEX**

Das Schaumsprühgerät FoamMaster FM 10 Flex verwandelt Reinigungsmittel in wirkungsvollen Reinigungsschaum, der sich beim Sprühen bestens auf der gesamten zu reinigenden Fläche verteilen lässt. Der Schäumungsgrad lässt sich dabei mittels einer Kunststoffdüse mit Wechseleinsätzen in drei Stufen variabel einstellen, von flüssig bis stehend fest. Je nach Einstellung haftet der Schaum dabei bis zu fünf Minuten auf der Fläche, kann intensiv einwirken und einen noch gründlicheren Reinigungseffekt erzielen. Zudem ist Reinigungsschaum sparsam in der Anwendung und sorgt für einen deutlich geringeren Mitteleinsatz.

Der FM 10 Flex ist mit einer schwenkbare Kunststofflanze inkl. einer Flachstrahldüse mit einem Sprühwinkel von 110° ausgestattet und damit perfekt zur Oberflächenreinigung geeignet. Zudem lässt sich der Schaumsprüher komfortabel zur Kfz- und Maschinen-Reinigung oder zum Einsatz in Großküchen einsetzen. Dichtungen aus widerstandsfähigem Viton, ein stabiler Kunststoffbehälter sowie eine leistungsstarke Druckpumpe machen das Sprühgerät zu einen hochwertigen Helfer bei den verschiedensten Reinigungsarbeiten.

SCHAUMPATRONEN-SET

Art.-Nr.: 728524.0000

- Passend für FoamMaster FM 10, FM 10 Flex und FM 50
- Zur Einstellung des gewünschten Schäumungsgrads
- Schwarz = Stark schäumend, Rot = Durchschnittlich schäumend, Blau = Leicht schäumend
- Set à 3 Farben

SCHAUMSPRÜHGERÄT MIT FLEXIBLER SPRÜHLANZE

NEU

FM 10 FLEX

Art.-Nr.: 000656.0000

- **Handsprüher zur Ausbringung von Reinigungsschaum**
- **Dichtungsmaterial: Viton®**
- **Geeignet zur Ausbringung von Medien mit ph-Wert 5 bis 10**

- Füllinhalt 1,0 L / Gesamtvolumen 1,55 L
- Empfohlener Füllinhalt 0,75 L
- Maximaler Betriebsdruck 3 bar
- Stabiler Kunststoffbehälter
- Flachstrahldüse mit 110° Sprühwinkel
- Verlängerungslanze mit flexiblem Gelenk
- Schaumpatronen-Set (Schäumungsgrad variierbar)
- Leistungsstarke Druckpumpe
- Entlüftungsventil mit integriertem Sicherheitsventil
- Fußring für sicheren Stand
- Transparenter Behälter

HOCHLEISTUNGS-
SPRÜHGERÄTE

HOCHLEISTUNGSSPRÜHER
AUS ROSTFREIEM EDELSTAHL

Made in Germany

Die GLORIA Hochleistungssprühgeräte aus rostfreiem Edelstahl bieten eine umfangreiche Ausstattung, eine sichere Handhabung sowie ein Höchstmaß an Komfort. In Verbindung mit den geeigneten Verlängerungsrohren kann eine Sprühhöhe von bis zu 6 Metern erreicht werden. Somit sind die Geräte optimal geeignet für die Desinfektion und Reinigung von Gebäuden oder Stallungen. Ausgestattet mit Viton®-Dichtungen halten die Geräte insbesondere ölhaltigen und aggressiven Sprüh- und Reinigungsmedien sowie extremen Temperatureinflüssen problemlos stand.

Reinigungsfreundlich, langlebig und robust – die Edelstahlgeräte zeichnen sich durch eine hohe Widerstandsfähigkeit gegen Stoß- und Verschleißbeanspruchung sowie eine außerordentliche Korrosionsbeständigkeit aus. Um das Behältermaterial gegen Korrosion zu schützen, sind die Hochleistungssprühgeräte aus Edelstahl mit einer hochwertigen Innenbeschichtung aus Kunststoff ausgestattet. Dadurch wird ein Kontakt von aggressiven Medien mit dem Behälter vermieden und die Reinigung nach der Anwendung für Sie vereinfacht.

QUALITÄT IM DETAIL

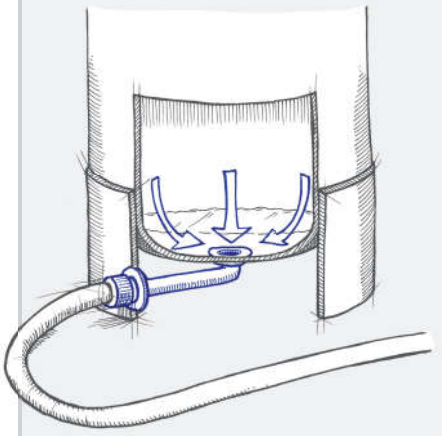

Restmengenentleerung
Dank des Schlauchanschlusses am Behälterboden wird das ausgebrachte Medium bis zum letzten Tropfen verbraucht - eine Restmenge im Behälter verbleibt nicht.
Alle Hochleistungssprüher

EDELSTAHL-SPRÜHGERÄTE
ZUR REINIGUNG UND DESINFEKTION

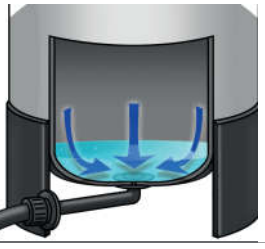

510 TK PROFILINE

Art.-Nr.: 000512.2700

- **Hochleistungssprühgerät aus rostfreiem Edelstahl**
- **Dichtungsmaterial: Viton®**
- **Ölfeste Ausführung**

- Füllinhalt 10,0 L / Gesamtvolumen 13,7 L
- Maximaler Betriebsdruck 6 bar
- Messing-Sprühlanze (Länge 0,5 m)
- Flachstrahldüse Typ 8004 E, 80° Sprühwinkel
- Schlauch (Länge 1,35 m)
- Manometer
- Entlüftungsventil mit integriertem Sicherheitsventil
- Restmengenentleerung
- Fußring für sicheren Stand
- Zusatzsieb: Verhindert das Zusetzen der Düse
- Integrierter Kompressoranschluss
- Schultertragbar

10 l
FKM
MESSING BRASS
XL
CE

505 T PROFILINE

Art.-Nr.: 000506.0000

- **Hochleistungssprühgerät aus rostfreiem Edelstahl zur Ausbringung von Desinfektions- und Reinigungsmitteln**
- **Dichtungsmaterial: Viton®**
- **Ölfeste Ausführung**

- Füllinhalt 5,0 L / Gesamtvolumen 8,0 L
- Maximaler Betriebsdruck 6 bar
- Messing-Sprühlanze (Länge 0,5 m)
- Flachstrahldüse Typ 8004 E, 80° Sprühwinkel
- Schlauch (Länge 1,35 m)
- Manometer
- Entlüftungsventil mit integriertem Sicherheitsventil
- Restmengenentleerung
- Fußring für sicheren Stand
- Zusatzsieb: Verhindert das Zusetzen der Düse
- TÜV- und GS-geprüft
- Schultertragbar

505 TK PROFILINE

Art.-Nr.: 000506.2701

- **Hochleistungssprühgerät aus rostfreiem Edelstahl**
- **Dichtungsmaterial: Viton®**
- **Ölfeste Ausführung**

- Füllinhalt 5,0 L / Gesamtvolumen 8,0 L
- Maximaler Betriebsdruck 6 bar
- Behälter aus Edelstahl, rostfrei
- Messing-Sprühlanze (Länge 0,5 m)
- Flachstrahldüse Typ 8004 E, 80° Sprühwinkel
- Schlauch (Länge 1,35 m)
- Manometer
- Entlüftungsventil mit integriertem Sicherheitsventil
- Restmengenentleerung
- Fußring für sicheren Stand
- Zusatzsieb: Verhindert das Zusetzen der Düse
- Integrierter Kompressoranschluss
- TÜV- und GS-geprüft
- Schultertragbar

510 T PROFILINE

Art.-Nr.: 000512.0000

- **Hochleistungssprühgerät aus rostfreiem Edelstahl zur Ausbringung von Desinfektions- und Reinigungsmitteln**
- **Dichtungsmaterial: Viton®**
- **Ölfeste Ausführung**

- Füllinhalt 10,0 L / Gesamtvolumen 13,7 L
- Maximaler Betriebsdruck 6 bar
- Messing-Sprühlanze (Länge 0,5 m)
- Flachstrahldüse Typ 8004 E, 80° Sprühwinkel
- Schlauch (Länge 1,35 m)
- Manometer
- Entlüftungsventil mit integriertem Sicherheitsventil
- Restmengenentleerung
- Fußring für sicheren Stand
- Zusatzsieb: Verhindert das Zusetzen der Düse
- TÜV- und GS-geprüft
- Schultertragbar

ERSATZTEILE UND ZUBEHÖR

SPRÜHLANZEN, DÜSEN UND MEHR

Spiralschlauch
Art.-Nr.: 727883.0000
- Passend für Hochleistungssprühgeräte
- Für flexibles und komfortables Arbeiten
- Länge 5,0 m

Universal-Schaumdüse
Art.-Nr.: 728248.0000
- Passend für Drucksprühgeräte
- Ideal geeignet zur Desinfektion und Reinigung
- Max. Betriebsdruck 3 bar

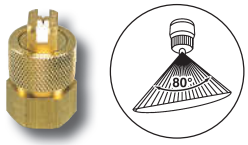

Spezial-Flachstrahldüse Typ 8002 E
Art.-Nr.: 000111.0000
- Flächenbehandlung durch konstante Spritzbreitenbestimmung
- 80° Sprühwinkel
- Durchflussmenge 0,8 L/min bei 3 bar

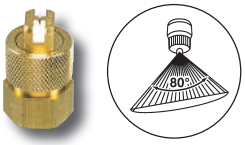

Spezial-Flachstrahldüse Typ 8004 E
Art.-Nr.: 728258.0000
- Flächenbehandlung durch konstante Spritzbreitenbestimmung
- 80° Sprühwinkel
- Durchflussmenge 1,58 L/min bei 3 bar

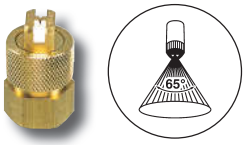

Spezial-Flachstrahldüse Typ 6502 E
Art.-Nr.: 728248.0000
- Flächenbehandlung durch konstante Spritzbreitenbestimmung
- 65° Sprühwinkel
- Durchflussmenge 0,8 L/min bei 3 bar

Messing-Verlängerungsrohr Typ 109
Art.-Nr.: 000109.0000
- Passend für Hochleistungssprühgeräte
- Innendurchmesser 9 mm
- Länge 0,7 m

Messing-Verlängerungsrohr Typ 110
Art.-Nr.: 000110.0000
- Passend für Hochleistungssprühgeräte
- Innendurchmesser 9 mm
- Länge 1,0 m

Messing-Verlängerungsrohr Typ 124
Art.-Nr.: 000124.0000
- Passend für Hochleistungssprühgeräte
- Innendurchmesser 9 mm
- Länge 0,5 m

Messing-Teleskop-Verlängerungsrohr
Art.-Nr.: 000131.0000
- Passend für Hochleistungssprühgeräte
- Stufenlos ausziehbar von 0,5 auf 1,0 m

Messing-Teleskop-Verlängerungsrohr
Art.-Nr.: 000132.0000
- Passend für Hochleistungssprühgeräte
- Stufenlos ausziehbar von 1,0 auf 2,0 m

Sprühlanze 35 cm
Art.-Nr.: 728311.0000
- Passend für FoamMaster Geräte
- Steigert Arbeitskomfort durch verlängerte Reichweite
- Schwenkbarer Sprühkopf

Markierungsringe mit Dosierhilfe
Art.-Nr.: 728341.0000
- Passend für CleanMaster CM 12, Performance PF 12 und FoamMaster FM 10 und FM 10 Flex
- Set à 4 Farben

Markierungsringe mit Dosierhilfe
Art.-Nr.: 728339.0000
- Passend für CleanMaster CM 05 und Extreme EX 05
- Set à 4 Farben

Markierungsringe mit Dosierhilfe
Art.-Nr.: 728340.0000
- Passend für CleanMaster CM 10 und Extreme EX 10
- Set à 4 Farben

SPEZIALISTEN FÜR
UNTERSCHIEDLICHE EINSATZGEBIETE

Produkt	CleanMaster CM 05 / 10	CleanMaster Extreme EX 05 / 10	CleanMaster Extreme EX 100	CleanMaster CM 12 / 50 / 80	CleanMaster Performance PF 12 / 50	CleanMaster FOOD F 12
Behälter-material	Polyethylen	Polyethylen	Polyethylen (Sprühkopf aus Polyoxymethylen)	Polyethylen	Polyethylen	Polyethylen
Dichtungs-material	EPDM	Viton®	Viton® Plus	EPDM	Viton®	VMQ
Verwendbare Medien	• Saure Medien (bis pH-Wert 2) • Alkalische Medien (bis pH-Wert 12)	• Saure Medien (bis pH-Wert 4) • Alkalische Medien (bis pH-Wert 11) • Öl / Ölhaltige Medien • Entfettend wirkende Medien	• Saure Medien (bis pH-Wert 4) • Alkalische Medien (bis pH-Wert 11) • Öl / Ölhaltige Medien • Benzin / Benzol • Alkohol • Lösungsmittel-haltige Medien (Kohlenwasser-stoffe)	• Saure Medien (bis pH-Wert 2) • Alkalische Medien (bis pH-Wert 12)	• Saure Medien (bis pH-Wert 2) – breitere Abdeckung an Medien als CM Produktgruppe • Alkalische Medien (bis pH-Wert 9) • Öl / Ölhaltige Medien	**Für die lebensmittel-verarbeitende Industrie geeignet** • Zitronensäure • Salzsäure bis 3% • Schwefelsäure bis 10% • Salpetersäure bis 7% • Essigsäure • Ammoniak bis 10% • Natronlauge bis 50% • Natriumchlorid-lösung bis 10% • Abwaschmittel • Öl / Ölhaltige Medien

Sprühflüssigkeiten sind ein Gemisch aus verschiedensten Stoffen, deren detaillierte Zusammensetzung nur der jeweilige Mittelhersteller kennt. Zudem beeinflussen unterschiedliche äußere Bedingungen (Umgebungstemperatur, Verarbeitungstemperatur des Mediums, Betriebsdruck) die Beständigkeit der Materialien. Die Eignung der Geräte für eine bestimmte Flüssigkeit ist deshalb durch den Betreiber im Benehmen mit dem Mittelhersteller vor dem Einsatz zu prüfen und die oben genannten Angaben sind lediglich Anhaltspunkte. Gerne prüfen wir die Verträglichkeit des von Ihnen verwendeten Mediums mit unseren Geräten. So gewährleisten wir eine langfristige einwandfreie Funktion.

Beständigkeit der GLORIA Sprühgeräte abhängig vom pH-Wert

Der pH-Wert ist ein Maß dafür, wie sauer oder basisch eine Lösung ist. Er gibt an, wie viele Wasserstoff-Ionen in ihr vorhanden sind. Hierbei gilt, je niedriger der pH-Wert, desto saurer die Lösung. Die pH-Skala umfasst Werte zwischen 0 (= stark sauer) und 14 (=stark alkalisch). Lösungen, deren pH-Wert bei 7 liegt, sind weder sauer noch basisch, sie werden als neutral be-zeichnet. GLORIA bietet Ihnen eine umfangreiche Abdeckung der pH-Wert-Skala.

Für den pH-Bereich von 2 bis 12 bieten wir Ihnen passende Sprühgeräte, die bestens geeignet sind für das entsprechend saure oder alkalische Medium, mit dem Sie arbeiten möchten.

GLORIA ONLINE

WEBSITE & ERSATZTEILSHOP

WEBSITE

NEU

Die GLORIA Website erstrahlt in neuem Glanz und ist ein praktischer Helfer bei der Suche nach dem passenden Produkt für Ihren Einsatzzweck: technische Details, ein übersichtlicher Produktvergleich sowie praktische Filterfunktionen bringen Sie in kürzester Zeit zum gewünschten GLORIA Sprühgerät.

Werfen Sie gleich einen Blick hinein.

www.industrie-spruehgeraete.de

ERSATZTEILSHOP

ONLINE

Das GLORIA Produktsortiment basiert auf höchsten qualitativen und technischen Ansprüchen. Geht dennoch einmal etwas kaputt, bieten wir Ihnen eine 10-jährige Garantie auf die Ersatzteilverfügbarkeit für alle Produkte unseres Sortiments. Werfen Sie doch einfach einen Blick in unseren Ersatzteilshop, dort werden Sie bestimmt fündig. Bestellen Sie Ihr Ersatzteil schnell und unkompliziert unter:

www.shop.gloria-garten.de

GLORIA®
Das Original

GLORIA
Haus- und Gartengeräte GmbH
Därmannsbusch 7 · D-58456 Witten
Tel.: +49 (0) 2302 / 700 0
Fax: +49 (0) 2302 / 700 46
www.industrie-spruehgeraete.de

GLORIA Service
Tel.: +49 (0) 180 55 899 09
(14 Cent/min für Anrufe aus dem dt. Festnetz)
Montag bis Freitag:
8.00 bis 17.00 Uhr
service@gloria-garten.com

Dieser Prospekt wurde Ihnen überreicht durch:

98-161 · Irrtum und technische Änderungen vorbehalten.